長円フラット真空パッド

大型長円フラット真空パッド SPLO

サイズ 60 x 20 mm ~ 370 x 80 mm

UNIVERSAL

大型長円フラット真空パッド SPLO

システムデザイン 大型長円フラット真空パッド SPLO

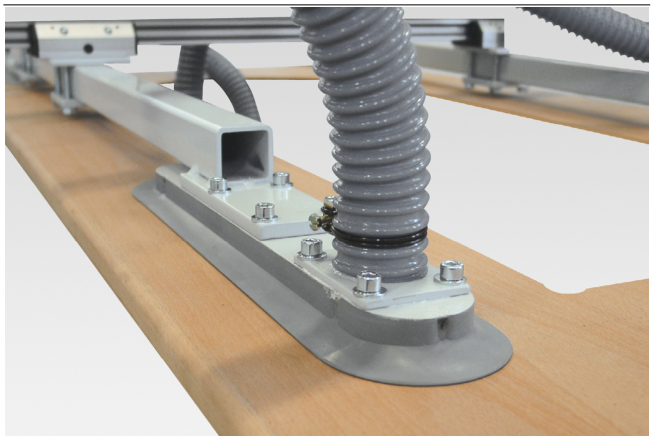

木製の扉の搬送に使用される大型長円パッド SPLO

業界特有のアプリケーションへの適合性

アプリケーション

- 細長いワーク (アルミフレーム、窓枠、ドア枠など) を吸着搬送するための長円真空パッド
- 幅の狭いワークを搬送する場合に、円形パッドよりも強い力で吸着可能
- SPLO-100x32-TV、SPLO-300x100-TV: ワークに触れた時のみ真空回路が開くタッチバルブが付属し、未吸着のパッドからのエアリークを防止
- SPLO-100x30 ~ SPLO-300x100: 大きなシールリップが曲面に追従

デザイン

- 金属プレートとゴムプレートが一体化し、高荷重のワークにも高い安定性と吸着力を発揮
- 金属プレートがゴムプレートに内蔵されているため、重いワークを吸着した時のたわみや変形を軽減
- SPLO-100x32-TV、SPLO-300x100-TV: ワークに触れた時のみ真空回路が開くタッチバルブが付属し、未吸着のパッドからのエアリークを防止
- ライトグレーのニトリルゴム製のため、淡色ワークへの吸着跡を軽減

製品特徴

- アルミフレームやパイプなどの細長いワークの吸着に適したサポートプレート付き大型長円パッド
- 金属プレートとゴムプレートが一体化し、高荷重のワークに対して高い安定性と吸着力を発揮し、吸着時のワークの変形も軽減
- ライトグレーのニトリルゴム製のため、淡色ワークへの吸着跡を軽減
- 様々なサイズをラインアップし、ワークサイズに最適なパッドを選択可能

© J. Schmalz GmbH / 技術的な変更がある場合がございます / 上で生成された 16.12.2023

シュマルツに連絡してください。 Schmalz K.K / 〒224-0027 横浜市都筑区大棚町3001-7/ +81 45 565-5150 / schmalz@schmalz.co.jp

大型長円フラット真空パッド SPLO

サイズ 60 x 20 mm ~ 370 x 80 mm

発注コード 大型長円フラット真空パッド SPLO

SPLO	–	60x20	–	NBR-55	–	G1/8-IG	–	
1		2		3		4		5

1 – 製品仕様

タイプ	種類
SPLO	大型長円フラット真空パッド

2 – パッドサイズ

タイプ	サイズ
(例) 60x20	60x20 mm

3 – ゴム材質

タイプ	材質
NBR-55	ニトリルゴム

4 – 取付ネジ

タイプ	種類
G1/8-IG	平行G1/8メネジ
G1/4-IG	平行G1/4メネジ

5 – オプション仕様

タイプ	種類
TV	タッチバルブ付き (無記号: タッチバルブなし)

様々なサイズをラインアップし、未吸着パッドのエア漏れを防ぐタッチバルブ付きタイプも選択することができます。

発注データ 大型長円フラット真空パッド SPLO

型式*	製品コード
SPLO 60x20 NBR-55 G1/8-IG	10.01.05.00001
SPLO 100x30 NBR-55	10.01.05.00182
SPLO 100x32 NBR-55 G1/4-IG	10.01.05.00002
SPLO 100x32 NBR-55 TV	10.01.05.00003
SPLO 150x55 NBR-55	10.01.05.00046
SPLO 200x30 NBR-55	10.01.05.00183
SPLO 200x55 NBR-55	10.01.05.00004
SPLO 250x55 NBR-55	10.01.05.00186
SPLO 300x30 NBR-55	10.01.05.00184
SPLO 300x55 NBR-55	10.01.05.00187
SPLO 300x100 NBR-55	10.01.05.00050
SPLO 300x100 NBR-55 TV	10.01.05.00188
SPLO 370x80 NBR-55	10.01.05.00006

*材質の詳細につきましては「真空パッドの材質」をご覧ください。

テクニカルデータ 大型長円フラット真空パッド SPLO

型式	吸着力（-600 mbar） [N]*	ボリューム [cm³]	最小ワーク径（凸） [mm]
SPLO 60x20 NBR-55 G1/8-IG	50	3	15
SPLO 100x30 NBR-55	126	10	25
SPLO 100x32 NBR-55 G1/4-IG	134	11	50
SPLO 100x32 NBR-55 TV	134	11	50
SPLO 150x55 NBR-55	340	60	75
SPLO 200x30 NBR-55	260	24	30
SPLO 200x55 NBR-55	465	80	50
SPLO 250x55 NBR-55	590	83	50
SPLO 300x30 NBR-55	400	32	30
SPLO 300x55 NBR-55	710	93	50
SPLO 300x100 NBR-55	1250	256	175
SPLO 300x100 NBR-55 TV	1250	256	175
SPLO 370x80 NBR-55	1270	194	100

*吸引力のデータは、真空度-0.6 barにおいて滑らかで乾燥した表面のワークを吸着した場合の理論値です。安全率は含まれません。

シュマルツに連絡してください。 Schmalz K.K / 〒224-0027 横浜市都筑区大棚町3001-7/ +81 45 565-5150 / schmalz@schmalz.co.jp

大型長円フラット真空パッド SPLO

サイズ 60 x 20 mm ~ 370 x 80 mm

デザインデータ 大型長円フラット真空パッド SPLO

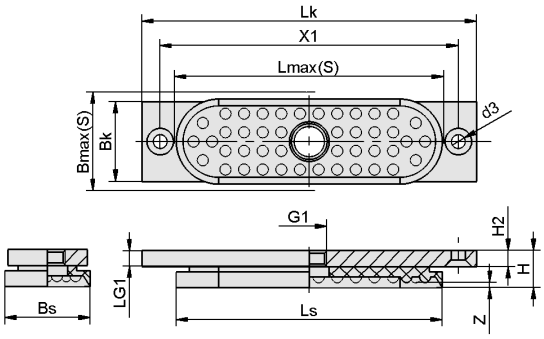

SPLO 60x20, 100x32

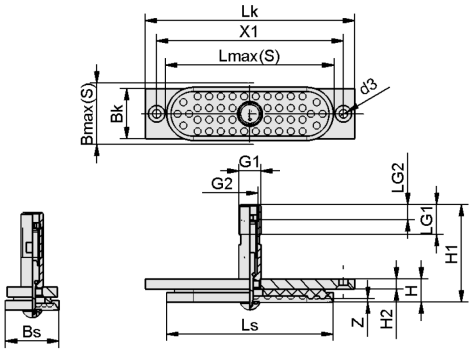

SPLO 100x32 TV

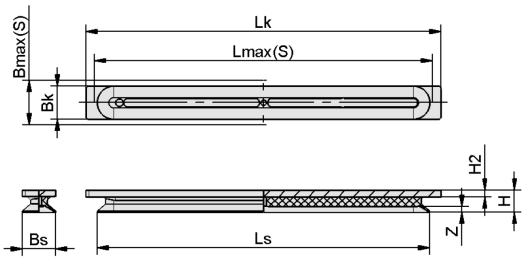

SPLO 100x30, 200x30, 300x30

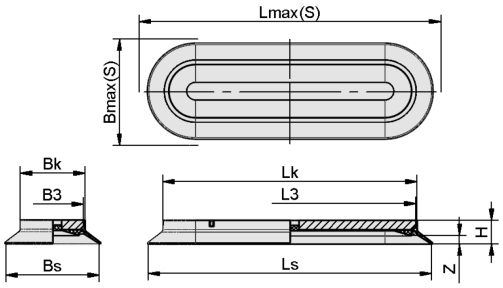

SPLO 300x100

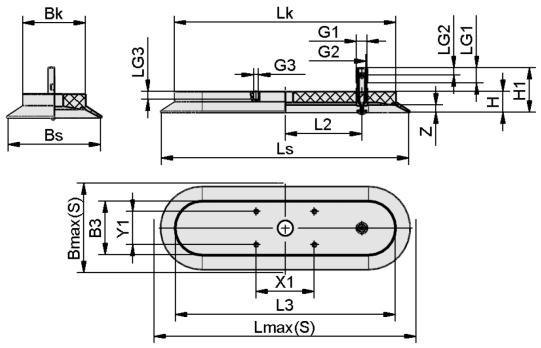

SPLO 300x100 TV

シュマルツに連絡してください。 Schmalz K.K / 〒224-0027 横浜市都筑区大棚町3001-7/ +81 45 565-5150 / schmalz@schmalz.co.jp

大型長円フラット真空パッド SPLO

サイズ 60 x 20 mm ~ 370 x 80 mm

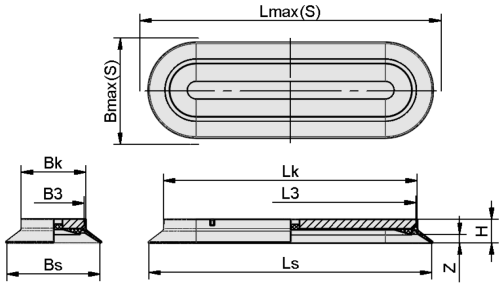

SPLO 370x80

シュマルツに連絡してください。 Schmalz K.K / 〒224-0027 横浜市都筑区大棚町3001-7/ +81 45 565-5150 / schmalz@schmalz.co.jp

大型長円フラット真空パッド SPLO

サイズ 60 x 20 mm ~ 370 x 80 mm

デザインデータ 大型長円フラット真空パッド SPLO

型式*	Bk [mm]	Bmax（S）[mm]**	Bs [mm]	B3 [mm]	d3 [mm]	G1	G2	G3	H [mm]	H1 [mm]	H2 [mm]
SPLO 60x20 NBR-55 G1/8-IG	20	21.0	19.0	-	4.5	G1/8-F	-	-	12.6	-	6
SPLO 100x30 NBR-55	30	33.5	28.7	-	-	-	-	-	21.0	-	6
SPLO 100x32 NBR-55 G1/4-IG	30	34.0	32.0	-	5.3	G1/4-F	-	-	14.0	-	6
SPLO 100x32 NBR-55 TV	30	34.0	32.0	-	5.3	G1/4-M	G1/8-IG	-	14.0	54.0	6
SPLO 150x55 NBR-55	32	61.0	52.3	29	-	-	-	-	19.4	-	-
SPLO 200x30 NBR-55	30	32.0	29.2	-	-	-	-	-	20.6	-	6
SPLO 200x55 NBR-55	31	62.0	50.7	26	-	-	-	-	22.0	-	-
SPLO 250x55 NBR-55	32	58.0	47.6	29	-	-	-	-	22.0	-	-
SPLO 300x30 NBR-55	30	33.0	30.0	-	-	-	-	-	20.0	-	6
SPLO 300x55 NBR-55	31	60.0	51.4	28	-	-	-	-	19.0	-	-
SPLO 300x100 NBR-55	68	108.0	98.8	65	-	-	-	-	25.0	-	-
SPLO 300x100 NBR-55 TV	68	108.0	98.8	65	-	G1/4-M	G1/8-IG	M6-F	25.0	53.5	-
SPLO 370x80 NBR-55	53	86.0	79.4	45	-	-	-	-	25.0	-	-

*ゴム部品の許容寸法公差は、DIN ISO 3302-1 E3に準拠します。

**吸着状態での吸着パッド外部寸法に相当します。

型式*	LG1 [mm]	LG2 [mm]	LG3 [mm]	Lk [mm]	Lmax（S）[mm]**	Ls [mm]	L2 [mm]	L3 [mm]	X1 [mm]	Y1 [mm]	Z（ストローク）[mm]
SPLO 60x20 NBR-55 G1/8-IG	6	-	-	75.0	61.0	59.0	-	-	65	-	3
SPLO 100x30 NBR-55	-	-	-	120.0	102.8	98.0	-	-	-	-	5

シュマルツに連絡してください。 Schmalz K.K / 〒224-0027 横浜市都筑区大棚町3001-7/ +81 45 565-5150 / schmalz@schmalz.co.jp

大型長円フラット真空パッド SPLO

サイズ 60 x 20 mm ~ 370 x 80 mm

型式*	LG1 [mm]	LG2 [mm]	LG3 [mm]	Lk [mm]	Lmax（S）[mm]**	Ls [mm]	L2 [mm]	L3 [mm]	X1 [mm]	Y1 [mm]	Z（ストローク）[mm]
SPLO 100x32 NBR-55 G1/4-IG	6	-	-	125.8	102.0	100.0	-	-	112	-	2
SPLO 100x32 NBR-55 TV	18	9	-	125.8	102.0	100.0	-	-	112	-	2
SPLO 150x55 NBR-55	-	-	-	126.5	157.0	147.3	-	124.0	-	-	7
SPLO 200x30 NBR-55	-	-	-	220.0	203.0	200.0	-	-	-	-	6
SPLO 200x55 NBR-55	-	-	-	178.0	208.0	197.7	-	171.0	-	-	9
SPLO 250x55 NBR-55	-	-	-	226.0	255.0	243.0	-	224.5	-	-	8
SPLO 300x30 NBR-55	-	-	-	320.0	304.0	300.0	-	-	-	-	5
SPLO 300x55 NBR-55	-	-	-	275.3	305.0	296.4	-	273.0	-	-	7
SPLO 300x100 NBR-55	-	-	-	266.7	308.0	297.8	-	264.0	-	-	9
SPLO 300x100 NBR-55 TV	13	10	9	266.7	308.0	297.8	92	264.0	70	40	9
SPLO 370x80 NBR-55	-	-	-	344.9	376.0	372.4	-	338.0	-	-	8

*ゴム部品の許容寸法公差は、DIN ISO 3302-1 E3に準拠します。

**吸着状態での吸着パッド外部寸法に相当します。

シュマルツに連絡してください。 Schmalz K.K / 〒224-0027 横浜市都筑区大棚町3001-7/ +81 45 565-5150 / schmalz@schmalz.co.jp